Montageanleitung
Mounting Instructions
Notice de montage et d'installation

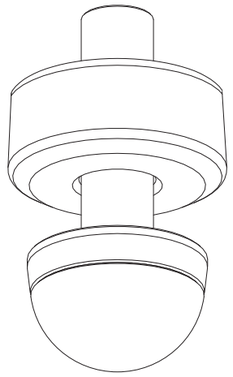

Art.-Nr. / Item no. / N° d'Art. 670424-V06

1.

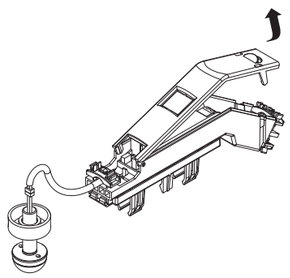

2.

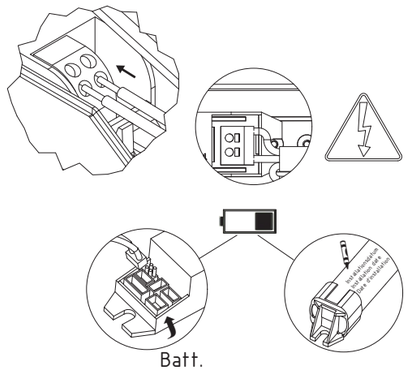

3. ⇢ 1.

4.

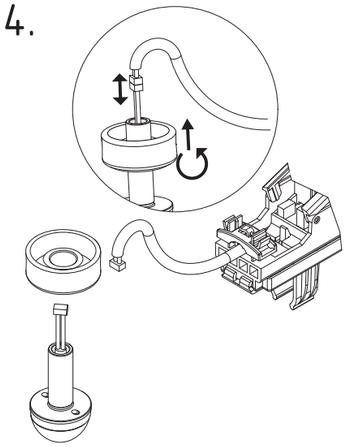

5.

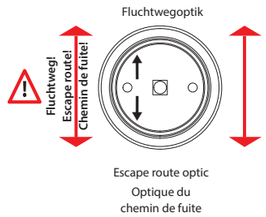

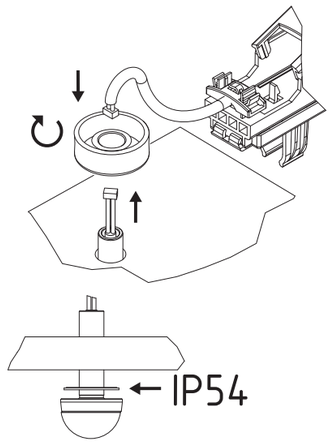

Leuchtmittelwechsel
Illuminant change
Agent lumineux variation

6. 5. ⇠

7.

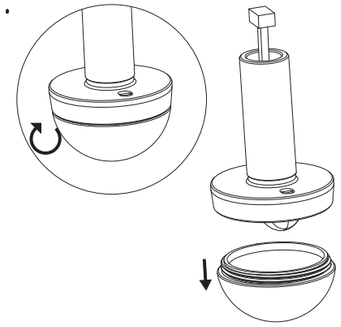

8.

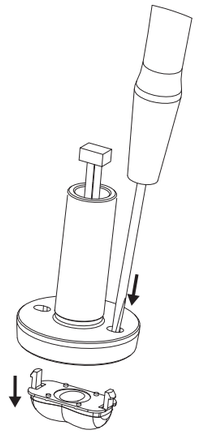

9.

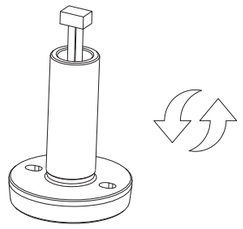

10.

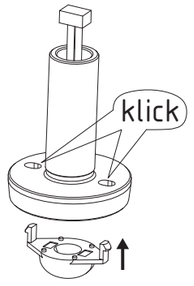

11. 7. ⇢ 5.

Maßzeichnungen
Dimensional drawings
Dessin à l'échelle

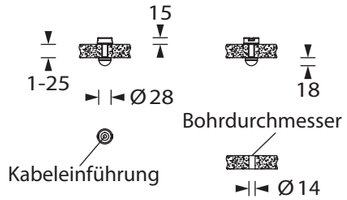

Container / Boîtier
197 x 73 x 30 mm

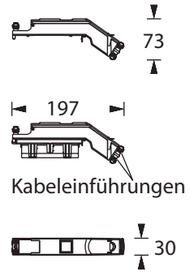

Kabeleinführung
Cable entry guide
Introduction de câble

Bohrdurchmesser
Drilling diameter
Diamètre de perçage

Achtung! Bei Leuchtenausführung mit Rettungsweg-Optik die Lage des Fluchtweges beim Einsetzen der Leuchte beachten!
Siehe Pfeile auf der LED-Platine.

Attention! Make sure to observe the correct directionality in regards to the escape route, when mounting lamps with emergency exit optic!
See arrows on the LED board.

Attention! Sur les modèles de lampes avec marquage d'issue de secours, respecter la position de l'issue de secours lors de l'installation de la lampe ! Voir les flèches sur la platine LED.

Optik tauschen
Changing the optic
Changement de système optique

12. 7. ⇢ 8.

13.

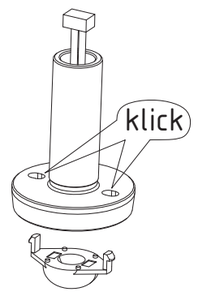

14. 8. ⇢ 7.

Sicherheitsleuchte zur Deckeneinbaumontage

Diese Anleitung richtet sich ausschließlich an den Elektrofachmann bzw. das ausführende Installationsunternehmen. Bei Installation der Einzelbatterie-Variante zusätzliche Instruktion beachten.

Allgemeine Sicherheitshinweise
Bei der Installation und bei Arbeiten an der Notleuchte sind die notwendigen Sicherheits- und Unfallverhütungsvorschriften, die allgemein anerkannten Regeln der Technik sowie die nachfolgenden Sicherheitshinweise einzuhalten. Insbesondere ist die Leuchte dazu spannungsfrei zu schalten, wobei zu berücksichtigen ist, dass bei Netzlichtbetrieb und Notlichtbetrieb (Netzausfall) unterschiedliche Versorgungsspannungen anstehen können.

Leuchtenausführungen mit Überwachungsbaustein
Bei Leuchtenausführungen mit Überwachungsbaustein zur Leuchten-Einzelüberwachung, sind die Einstellungen der Leuchtenadressen sowie zusätzliche Funktionen entsprechend den Bildern und Angaben auf dem Überwachungsbaustein bzw. in der beiliegenden Einstellungsanleitung vorzunehmen.

Einzelbatterie-Leuchten
Bei Einzelbatterie-Leuchten ist darauf zu achten, dass die Batterie auszutauschen ist, wenn die Leuchte trotz korrekter Ladung der Batterie nicht mehr die erforderliche Brenndauer erreicht. Bitte auf dem dafür vorgesehenen Feld des Akkus das Installationsdatum vermerken. Bei Installation der Einzelbatterie-Variante zusätzliche Instruktion beachten. **Batterien müssen spätestens 3 Monate nach Lieferdatum nachgeladen werden, anderenfalls kann es zu Beschädigungen der Batterien durch Tiefentladung kommen!**

Entsorgung
Bei der Entsorgung von Leuchten sind die gültigen Vorschriften des ElektroG für Entsorgung und Recycling einzuhalten.

Ersatzteile
Um die Nenndaten der Leuchte sicherzustellen, sind insbesondere bei Leuchtmittel, Elektronik-Komponenten und ggf. Akkumulatoren nur Original-Ersatzteile einzusetzen!

Achtung
Bei Schäden, die durch Nichtbeachtung der Anleitung verursacht werden, erlischt der Garantieanspruch. Für Folgeschäden, die daraus resultieren, übernehmen wir keine Haftung. Diese Bedienungsanleitung ist vor Inbetriebnahme des Produktes genauestens durchzulesen.

Technische Änderungen vorbehalten!

Lampe de sécurité pour montage intégré au plafond

Cette notice s'adresse exclusivement à l'électricien spécialisé ou à l'entreprise en charge de l'installation. Respecter les instructions supplémentaires lors de l'installation de la variante de bloc autonome.

Consignes générales de sécurité
Lors de l'installation et de travaux sur la lampe d'urgence, les consignes nécessaires de sécurité et de prévention des accidents, les règles générales de la technique ainsi que les consignes de sécurité suivantes doivent être respectées. Mettre en particulier la lampe hors tension tout en tenant compte du fait que différentes tensions d'alimentation peuvent être générées lors du fonctionnement de la lumière secteur et de la lumière d'urgence (panne de secteur).

Configurations de lampes avec bloc de surveillance
Sur les configurations de lampes avec bloc de surveillance pour la surveillance individuelle des lampes, effectuer les réglages des adresses de lampes et des fonctions supplémentaires tel illustré sur les figures et les indications du bloc de surveillance et/ou des instructions de réglage fournies.

Lampes à bloc autonome
Veiller, sur les lampes à bloc autonome, à remplacer le bloc si la lampe n'atteint plus la durée d'éclairage requise bien que le bloc soit chargé correctement. Noter la date d'installation sur le champ de l'accu prévu à cet effet. Respecter les instructions supplémentaires lors de l'installation de la variante de bloc autonome. Les batteries doivent être rechargées au plus tard 3 mois après la date de livraison, dans le cas contraire, une décharge totale pourrait endommager les batteries !

Élimination
Pour l'élimination des lampes, respecter les prescriptions en vigueur de la loi électrique sur l'élimination et le recyclage.

Pièces de rechange
Pour garantir les données nominales de la lampe, utiliser exclusivement les pièces de rechange originales, en particulier pour les sources lumineuses, les composants électriques et, le cas échéant, les accumulateurs !

Attention
En cas de dommages dus au non respect des instructions, toute demande de garantie est annulée. Nous ne saurions être responsable des dommages consécutifs en résultant. Lire l'intégralité de cette notice d'utilisation avant de mettre le produit en service.

Sous réserve de modifications techniques !

Safety luminaire for ceiling assembly

This is a professional manual for certified electricians and professional installation companies only. When installing the self contained version follow the additional instructions.

General safety notices
Relevant safety and accident prevention measures, accepted technology regulations and the following safety notices must be observed when installing or carrying out any work on the safety light. In particular, the lamp must be disconnected from the mains and special care must be taken, as it will still be live from the backup system.

Lamp models with monitoring module
For lamp models with monitoring module for individual lamp monitoring, the configuration of individual lamp addresses and additional functions must be carried out in accordance with the images and data provided on the monitoring module or in the enclosed alignment instructions.

Self contained luminaires
For self contained luminaires the replacement of the battery is needed when the battery no longer meets its rated duration of operation after the corresponding recharge period. Note down the installation date on the provided place of the battery. When installing the self contained version follow the additional instructions. Batteries must be recharged 3 months after delivery date at the latest, otherwise the batteries can be damaged due to a total discharge!

Disposal
Please observe current regulations of ElektroG for the disposal and recycling of lamps.

Spare parts
Only use original parts for the replacement of illuminants, electronic components and accumulators (where applicable) to ensure compliance with nominal data!

Attention
Any damage incurred due to non-compliance with this manual will not be covered by the warranty. We accept no liability for consequential damages incurred due to non-compliance. Make sure to read this manual prior to commissioning the product.

Subject to technical changes without notice!

Technische Daten / Technical specifications / Caractéristiques techniques

Schutzart (Container)
Protection class (Container)
Indice de protection (Boîtier)
IP 20

Schutzklasse
Safety class
Classe de protection
II / 230V — 2 x 2,5 mm²
III / 24V — 2 x 2,5 mm²

Anschlussklemmen (mm² für Doppelbelegung)
Connecting terminals (mm² for double assignment)
Bornes de raccordement secteur (mm² pour borniers doubles)

Schutzart (Leuchtenkörper)
Protection class (Luminaire body)
Indice de protection (Corps de lampe)
IP 54

Variante ohne Kunststoff-Container zum Einbau in Fremdleuchten mit Schutzklasse I: Erdung beachten!
Variant without plastic container for installation in foreign luminaires with protection class I: Note grounding!
Variante sans boîte en matière plastique pour l'encastrement aux luminaires étrangers avec classe de protection I: Faites attention de la mise à la terre!

Abmessungen Leuchtenkörper
Dimensions Luminaire body
Dimensions Corps de lampe
28 x 18 mm **Ø x H** / *Ø x H / Ø x H*

Abmessungen Container
Dimensions Container
Dimensions Boîtier
197 x 73 x 30 mm **B x H x T** / *W x H x D / L x H x P*

		Systemleuchten für Zentralversorgung Luminaire for CPS Luminaires de système d'alimentation centrale **24V**	**230V**	Einzelbatterieleuchten Self contained luminaire Lampe à bloc autonome **230V**
Leuchtmittel *Illuminants* *Source lumineuse*		3W LED	3W LED	3W LED
Lichtstrom Netz *Light current net* *Flux lumineux secteur*		280lm	280lm	120lm
Lichtstrom Not *Light current emergency* *Flux lumineux urgence*	1h / 3h			280lm
	8h			120lm
Lichtstromverhältnis Not / Netz *Luminous flux Emergency / Mains*	1h / 3h			100% / 45%
Intensité lumineuse Urgence / Secteur	8h			45% / 45%
Netzanschlussleistung *Power consumption* *Puissance du raccordement*		3,9VA	6VA	5VA
Batterie-Stromaufnahme *Battery current input* *Consommation électrique du bloc*		105mA	15mA	
Anschlussspannung *Voltage supply* *Alimentation*		24V 50/60Hz / 0Hz	230V 50/60Hz /220V DC +25/-20%	230V 50/60Hz
Nennbetriebsdauer [1) 2)] *Rated duration [1) 2)]* *La durée de fonctionnement nominale [1) 2)]*				1h / 3h / 8h
NiMh-Akku Battery NiMh	1h / 3h / 8h			4,8V 2,0Ah
Temperaturbereich *Temperature range* *Plage de température*		-10°C – +40°C	-10°C – +40°C	
Bereitschaftsschaltung *non maintained mode* *mode veille*				-0°C – +35°C
Dauerschaltung *maintained mode* *mode permanent*				-5°C – +30°C

1) Bitte auf dem dafür vorgesehenen Feld des Akkus das Installationsdatum vermerken.
2) Bei Installation der Einzelbatterie-Variante zusätzliche Instruktion beachten.

1) Note down the installation date on the provided place of the battery.
2) When installing the self contained version follow the additional instructions.

1) Noter la date d'installation sur le champ de l'accu prévu à cet effet.
2) Respecter les instructions supplémentaires lors de l'installation de la variante de bloc autonome.